数 量 総 括 表

No. 1

工 種	種 別	規 格・寸 法	単位	数 量	摘 要
土工	オープン掘削	地山土量	m3	60	62.5
	土留掘削	地山土量	m3	80	75.1
	埋戻(1m未満)	締固め土量	m3	50	51.0
	埋戻(1m以上)	締固め土量	m3	50	49.7
	路床土	良質土 締固め土量	m3	8	8.4
	購入土	ほぐし土量	m3	9	9.3
	残土運搬	地山土量	m3	30	25.9
	残土処分	ほぐし土量	m3	30	25.9
	基面整正		m2	40	42.6
舗装工	仮復旧				
	舗装版切断	t=5cm	m	11	10.9
	舗装版撤去	t=5cm	m2	8	8.4
	殻運搬	アスファルト	m3	0.4	0.4
	殻処分	アスファルト	t	0.9	0.9
	仮表層	②粗粒度As(20) t=3cm	m2	8	8.4
	上層路盤	M-40 t=14cm	m2	8	8.4
	下層路盤	ARC-40 t=12cm	m2	8	8.4
	本復旧				
	舗装版切断	t=5cm	m	11	10.8
	舗装版撤去	t=5cm	m2	3	3.2
	舗装版撤去	t=3cm	m2	8	8.4
	殻運搬	アスファルト	m3	0.4	0.4
	殻処分	アスファルト	t	0.9	0.9
	上層路盤撤去		m3	0.2	0.2
	残土運搬	地山土量	m3	0.2	0.2
	残土処分	ほぐし土量	m3	0.2	0.2

数 量 総 括 表

工 種	種 別	規 格・寸 法	単位	数 量	摘 要
	表層	⑤密粒度As(新20FH) t=5cm	m2	12	11.6
	区画線復旧				
	区画線	W=15cm	m	5	5.2
	区画線(止まれ)	W=15cm換算	m	16	16.0
排水施設工	CSB600		m	18	17.6
	BFB-450		m	28	27.5
	BF450	発生材	枚	13	13
	BFB-300	発生材	m	4	4.0
	プレキャスト集水桝	1000x1000x2800 3分割品	基	1	1
	集水桝	800x1200x1000	基	1	1
	集水桝再設置	500x500x800	基	1	1
	既設暗渠内モルタル充填		m3	3	2.7
撤去工	BFB-450撤去	172kg/m	m	39	38.8
	BFB-300撤去	96kg/m	m	4	4.0
	BF450撤去	105kg/枚	枚	24	24
	HPφ500撤去	459kg/2.43m	m	3	3.2
	BFB-450取壊し		m3	2	1.66
	BF450取壊し		m3	0.5	0.46
	HPφ500取壊し		m3	0.2	0.24
	殻運搬	鉄筋コンクリート	m3	2	2.36
	殻処分	鉄筋コンクリート	t	6	5.90
	集水桝撤去	500x500x800	基	1	1
	集水桝撤去取壊し	600x600x850	基	1	1
	殻運搬	無筋コンクリート	m3	1	0.61
	殻処分	無筋コンクリート	t	1	1.43

数 量 総 括 表

No. 3

工 種	種 別	規 格・寸 法	単位	数 量	摘 要
仮設工	建込簡易土留工	W2.80	m	3	3.0
	建込簡易土留工	W1.55	m	13	13.0

数 量 集 計 表

工種及び名称: 土工

延長及び個数: 22.0m

名　称	規　格	単位	数 量	摘　要
オープン掘削	地山土量	m3	62.5	23.8+38.7
土留掘削	地山土量	m3	75.1	67.0+8.1
埋戻(1m未満)	締固め土量	m3	51.0	18.2+32.8
埋戻(1m以上)	締固め土量	m3	49.7	49.7
路床土	良質土 締固め土量	m3	8.4	8.4
購入土	ほぐし土量	m3	9.3	8.4*1.11
残土運搬	地山土量	m3	25.9	(62.5+75.1)-(51.0+49.7)/0.9+0.2
残土処分	ほぐし土量	m3	25.9	25.7+0.2
基面整正		m2	42.6	

下倉1号線

測　点	単　距	オープン掘削			土留掘削			埋戻(1m未満)			埋戻(1m以上)			備　　考
		m²	m²	m³	m²	m²	m³	m²	m²	m³	m²	m²	m³	
NO.0	0.00	1.8						1.4			0.5			
0+4.60	4.60	4.9	3.35	15.4		0.00	0.0	1.4	1.40	6.4	2.7	1.60	7.4	
0+4.60’	0.00		2.45	0.0	2.7	1.35	0.0	0.7	1.05	0.0	1.2	1.95	0.0	
0+7.40	2.80		0.00	0.0	4.9	3.80	10.6	0.7	0.70	2.0	3.3	2.25	6.3	
0+10.60	3.20		0.00	0.0	4.9	4.90	15.7	0.7	0.70	2.2	1.4	2.35	7.5	
0+17.80	7.20		0.00	0.0	4.9	4.90	35.3	0.7	0.70	5.0	3.3	2.35	16.9	
NO.1	2.20	3.5	1.75	3.9		2.45	5.4	0.6	0.65	1.4	2.9	3.10	6.8	
1+2.04	2.04	0.9	2.20	4.5		0.00	0.0	0.6	0.60	1.2	1.8	2.35	4.8	
計	22.04			23.8			67.0			18.2			49.7	

下倉1号線

測　点	単　距	路床土												備　　考
		m	m	m²	m	m	m²	m	m	m²				
NO.0	0.00													
0+4.60	4.60		0.00	0.0		0.00	0.0		0.00	0.0		0.00	0.0	
0+4.60’	0.00		0.00	0.0		0.00	0.0		0.00	0.0		0.00	0.0	
0+7.40	2.80		0.00	0.0		0.00	0.0		0.00	0.0		0.00	0.0	
0+10.60	3.20	1.6	0.80	2.6		0.00	0.0		0.00	0.0		0.00	0.0	
0+17.80	7.20		0.80	5.8		0.00	0.0		0.00	0.0		0.00	0.0	
NO.1	2.20		0.00	0.0		0.00	0.0		0.00	0.0		0.00	0.0	
1+2.04	2.04		0.00	0.0		0.00	0.0		0.00	0.0		0.00	0.0	
計	22.04			8.4			0.0			0.0			0.0	

構造物土量計算書

構造物	延　長	オープン掘削		土留掘削		埋戻(1m未満)		埋戻(1m以上)		路床土				備　　考
		m²	m³	m²	m³	m²	m³	m²	m³	m²	m³	m²	m³	
BFB450	38.8	0.9	34.9			0.6	23.3							L=14.7+12.8+11.3＝38.8
集水桝 800x1200x1000	3.2	1.2	3.8			1.2	3.8							
プレキャスト集水桝 1000x1000x2800	3.0			2.7	8.1	1.9	5.7							
計			38.7		8.1		32.8							

数量計算書

基面整正数量計算書

名　称	規　格	算　式	単位	数　量
CSB600		構造物総数量計算書より	m2	17.4
BFB-450		〃	m2	17.9
BFB-300		〃	m2	2.0
プレキャスト集水桝		数量計算書より	m2	2.6
集水桝 800x1200x1000		〃	m2	1.9
集水桝 500x500x800		〃	m2	0.8
計			m2	42.6

数 量 集 計 表

工種及び名称: 舗装工

延長及び個数: 1式

名　称	規　格	単位	数 量	摘　要
仮復旧				
舗装版切断	t=5cm	m	10.9	
舗装版撤去	t=5cm	m2	8.4	
殻運搬	アスファルト	m3	0.4	8.4*0.05
殻処分	アスファルト	t	0.9	0.4*2.35t/m3＝0.9
仮表層	②粗粒度As(20) t=3cm	m2	8.4	
上層路盤	M-40 t=14cm	m2	8.4	
下層路盤	ARC-40 t=12cm	m2	8.4	
本復旧				
舗装版切断	t=5cm	m	10.8	
舗装版撤去	t=5cm	m2	3.2	11.6-8.4＝3.2
舗装版撤去	t=3cm	m2	8.4	
殻運搬	アスファルト	m3	0.4	3.2*0.05+8.4*0.03＝0.4
殻処分	アスファルト	t	0.9	0.4*2.35t/m3＝0.9
上層路盤撤去		m3	0.2	8.4*0.02＝0.2
残土運搬	地山土量	m3	0.2	
残土処分	ほぐし土量	m3	0.2	0.2*1.2＝0.2
表層	⑤密粒度As(新20FH) t=5cm	m2	11.6	
区画線復旧				
区画線	W=15cm	m	5.2	2.5+2.7＝5.2
区画線(止まれ)	W=15cm換算	m	16.0	

数 量 集 計 表

工種及び名称: 排水施設工

延長及び個数: 47.7m

名　称	規　格	単位	数 量	摘　要
CSB600		m	17.6	
BFB-450		m	27.5	
BF450	発生材	枚	13	
BFB-300	発生材	m	4.0	
プレキャスト集水桝	1000x1000x2800 3分割品	基	1	
集水桝	800x1200x1000	基	1	
集水桝再設置	500x500x800	基	1	
既設暗渠内モルタル充填		m3	2.7	L A 13.8mx0.196m2=2.7m3

構造物総数量計算書

構造物名称　CSB600

延長及び個数　L＝ 17.6 m

細目	形状寸法	10m当数量	単位	総数量	摘要
基礎材	RC-40 t=15cm	9.90	m2	17.42	
遠心ボックスカルバート	CSB600	4.17	本	7.34	
基面整正	別途集計	9.9	m2	17.4	
				0	
				0	
				0	
				0	
				0	
				0	
				0	

測点	位置	数量	摘要
NO.0 + 0.68 ～ NO.0 + 18.30		17.6	
計		17.6	

単位数量計算書

CSB600単位数量計算書

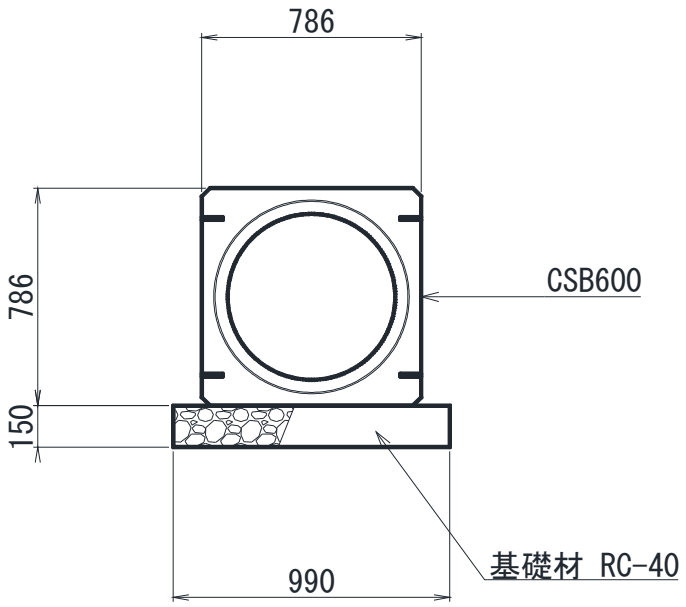

10m当り

名　称	規　格	算　式	単位	数　量
基礎材	RC-40 t=15cm	10.00×0.99	m2	9.90
遠心ボックスカルバート	CSB600	10.00÷2.40	本	4.17
基面整正	別途集計	10.00×0.99	m2	9.9

構造物総数量計算書

構造物名称　BFB-450

延長及び個数　L＝ 27.5 m

細目	形状寸法	10m当数量	単位	総数量	摘要
基礎材	RC-40 t=10cm	6.50	m2	17.88	
敷モルタル	1:3	0.14	m3	0.39	
BFB-450		5	本	13.75	
基面整正	別途集計	6.5	m2	17.9	
				0	
				0	
				0	
				0	
				0	
				0	

測点	位置	数量	摘要
NO.0 - 15.19 ～ NO.0		14.7	
NO.1 ～ NO.1 + 12.54		12.8	
計		27.5	

単位数量計算書

BFB-450単位数量計算書

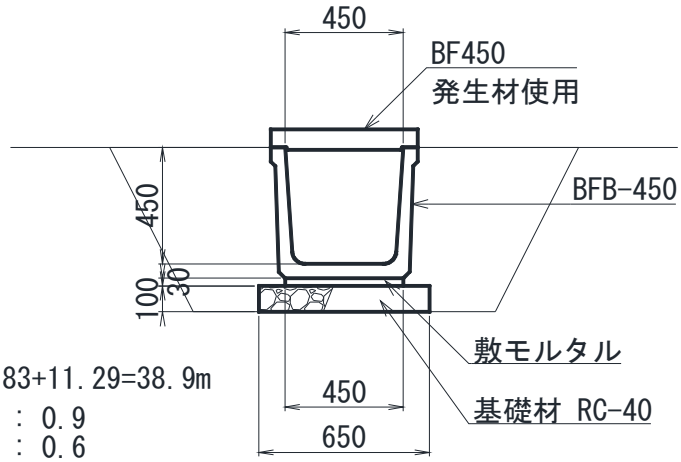

L=14.75+12.83+11.29=38.9m
CA1 : 0.9
RA1 : 0.6

※ BFB-450は撤去後再利用が可能であれば発生材を使用する事。

10m当り

名　称	規　格	算　式	単位	数　量
基礎材	RC-40 t=10cm	10.00×0.65	m2	6.50
敷モルタル	1:3	10.00×0.45×0.03	m3	0.14
BFB-450			本	5
基面整正	別途集計	10.00×0.65	m2	6.5

構造物延長計算書

構造物名称　BF450(発生材)

延長及び個数　N＝　13　枚

測　　点	位置	延長及び個数	摘　要
NO.1 ～ NO.1 + 12.54		13	
計		13	

構造物総数量計算書

構造物名称　BFB-300

延長及び個数　L＝　4.0　m

細　目	形状寸法	10m当数量	単位	総数量	摘　要
基礎材	RC-40　t=10cm	5.00	m2	2.00	
敷モルタル	1:3	0.09	m3	0.04	
BFB-300	発生材	5	本	2	
基面整正	別途集計	5.0	m2	2.0	
				0	
				0	
				0	
				0	
				0	
				0	

測　点	位置	数　量	摘　要
		4.0	
計		4.0	

単位数量計算書

BFB-300単位数量計算書

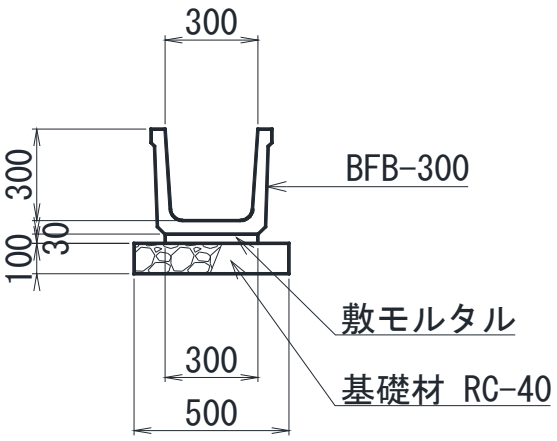

10m当り

名　称	規　格	算　式	単位	数　量
基礎材	RC-40 t=10cm	10.00×0.50	m2	5.00
敷モルタル	1:3	10.00×0.30×0.03	m3	0.09
BFB-300	発生材		本	5
基面整正	別途集計	10.00×0.50	m2	5.0

数量計算書

プレキャスト集水桝工数量計算書

名　称	規　格	算　式	単位	数　量
基礎材	RC-40 t=20cm	1.60×1.60	m2	2.56
プレキャスト集水桝	1000x1000x2800 3分割品		基	1
縞鋼板蓋	S2-B1000xL1000		基	1
基面整正	別途集計	1.60×1.60	m2	2.6

単位数量計算書

集水桝800x1200x1000単位数
量計算書

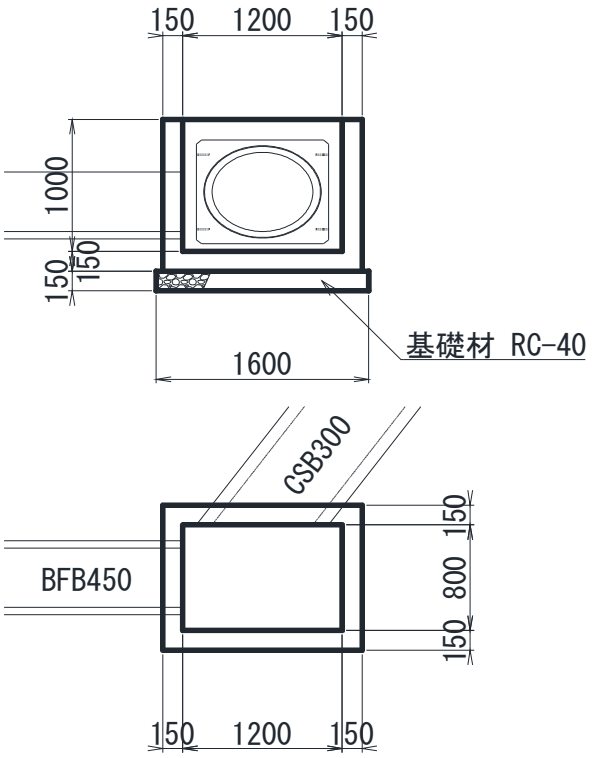

名　称	規　格	算　式	単位	数　量
基礎材	RC-40 t=15cm	1.60×1.20	m2	1.92
コンクリート	18-8-25	1.50×1.10×1.15-(1.20×0.80×1.00+1.00×0.786×0.15+0.15×0.56×0.505)	m3	0.78
型枠	小型構造物	(1.50+1.10+1.20+0.80)×2×1.15-(1.00×0.786×2+0.56+0.505×2)	m2	7.44
基面整正	別途集計	1.60×1.20	m2	1.9

単位数量計算書

集水桝500x500x800単位数量
計算書

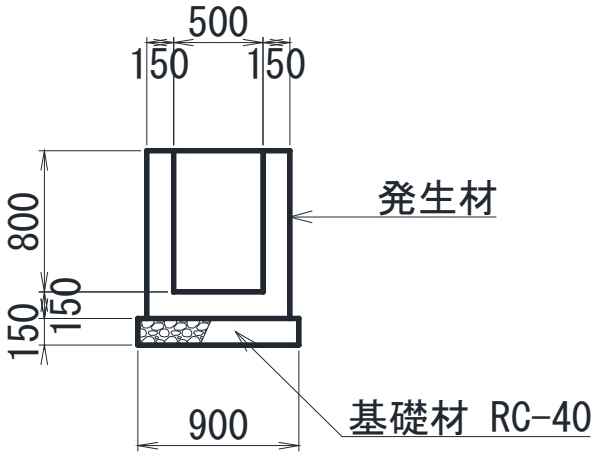

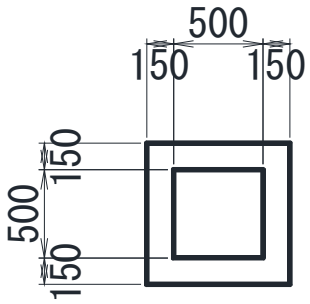

名　称	規　格	算　式	単位	数　量
基礎材	RC-40 t=15cm	0.90×0.90	m2	0.81
集水桝再設置	重量	(0.80×0.80×0.95-0.50×0.50×0.80)×2350	kg	959
基面整正	別途集計	0.90×0.90	m2	0.8

数 量 集 計 表

工種及び名称: 撤去工

延長及び個数: 1式

名　称	規　格	単位	数 量	摘　要
BFB-450撤去	172kg/m	m	38.8	
BFB-300撤去	96kg/m	m	4.0	
BF450撤去	105kg/枚	枚	24	
HPφ500撤去	459kg/2.43m	m	3.2	
BFB-450取壊し		m3	1.66	
BF450取壊し		m3	0.46	
HPφ500取壊し		m3	0.24	
殻運搬	鉄筋コンクリート	m3	2.36	
殻処分	鉄筋コンクリート	t	5.90	
集水桝撤去	500x500x800	基	1	
集水桝撤去取壊し	600x600x850	基	1	
殻運搬	無筋コンクリート	m3	0.61	
殻処分	無筋コンクリート	t	1.43	

数量計算書

撤去工数量計算書

名　称	規　格	算　式	単位	数　量
BFB-450撤去	172kg/m	14.7+11.3+12.8	m	38.8
BFB-300撤去	96kg/m		m	4.0
BF450撤去	105kg/枚	11+13	枚	24
HPφ500撤去	459kg/2.43m		m	3.2
BFB-450取壊し		(11.3+12.8)×172÷2500	m3	1.66
BF450取壊し		11×105÷2500	m3	0.46
HPφ500取壊し		3.2×(459÷2.43)÷2500	m3	0.24
殻運搬	鉄筋コンクリート	1.66+0.46+0.24	m3	2.36
殻処分	鉄筋コンクリート	2.36×2.5	t	5.90
集水桝撤去	500x500x800		基	1
集水桝撤去取壊し	600x600x850		基	1
殻運搬	無筋コンクリート		m3	0.61
殻処分	無筋コンクリート	0.61×2.35	t	1.43

単位数量計算書

集水桝600x600x850数量計算書

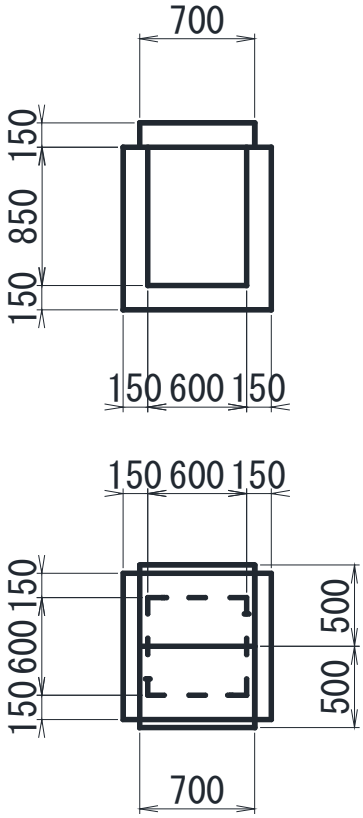

名　称	規　格	算　式	単位	数　量
コンクリート取壊し	無筋構造物	0.90×0.90×1.00-0.60×0.60×0.85+0.70×0.50×0.15×2	m3	0.61

数 量 集 計 表

工種及び名称: 仮設工

延長及び個数: 1式

名　称	規　格	単位	数 量	摘　要
建込簡易土留工	W2.80	m	3.0	
建込簡易土留工	W1.55	m	13.0	