Wf-7　1時間耐火間仕切壁（片面）　※H5.0m以下　◆認定番号:FP060NP-0007

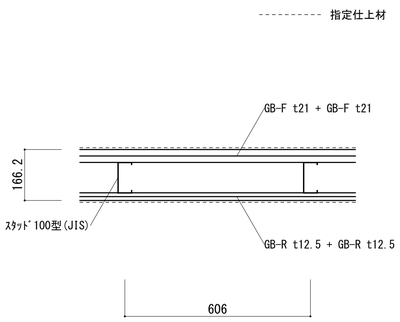

Wf-8　1時間耐火間仕切壁（片面）　※H4.0m以下　◆認定番号:FP060NP-0007

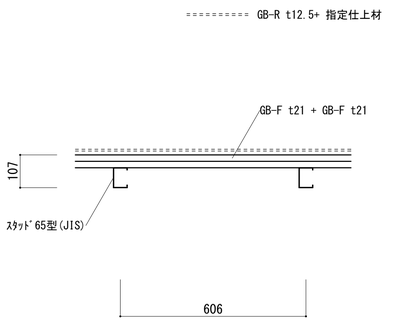

Wf-9　1時間耐火間仕切壁（片面）　※H4.0m以下　◆認定番号:FP060NP-0007

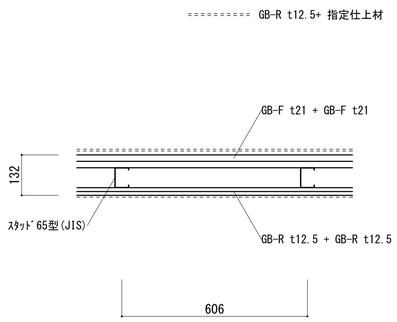

Wf-10　1時間耐火間仕切壁（片面）　※H4.5m以下　◆認定番号:FP060NP-0007

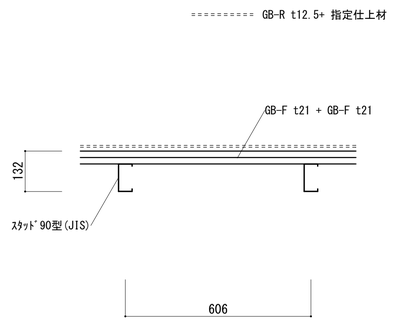

Wf-11　1時間耐火間仕切壁（片面）　※H4.5m以下　◆認定番号:FP060NP-0007

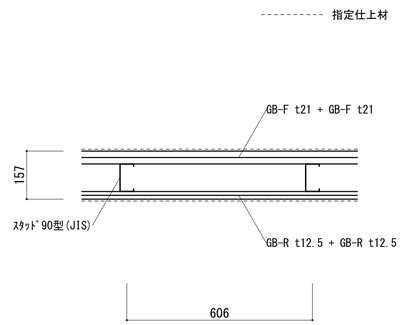

Wf-12　1時間耐火間仕切壁（片面）　※H4.5m以下　◆認定番号:FP060NP-0007

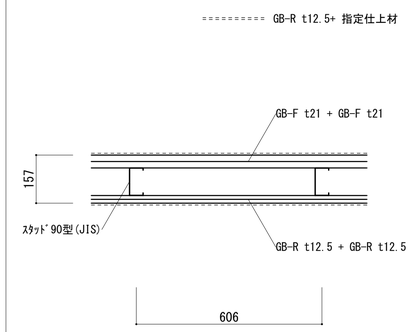

Ws-1　1時間耐火遮音間仕切壁　※4.0m以下　◆認定番号:FP060NP-0198

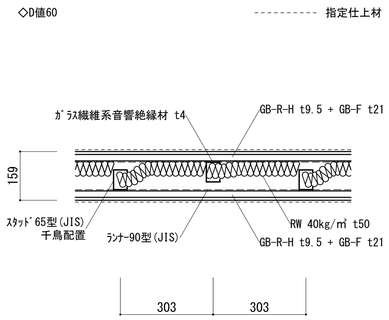

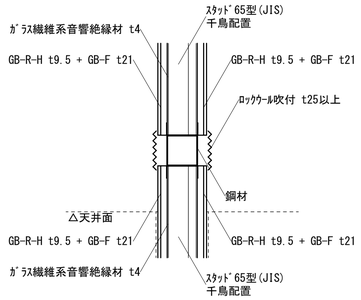

＜H4.0mを超える部分の断面＞
※鋼材にてH4.0m以下に分節する

Ws-2　遮音間仕切壁　※4.0m以下

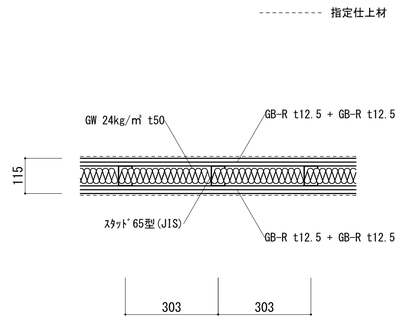

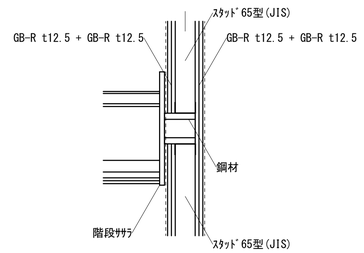

＜H4.0mを超える部分の断面＞
※鋼材にてH4.0m以下に分節する

Ws-3　遮音間仕切壁　※4.0m以下

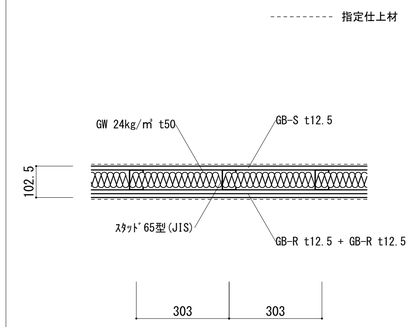

Ws-4　遮音間仕切壁　※4.0m以下

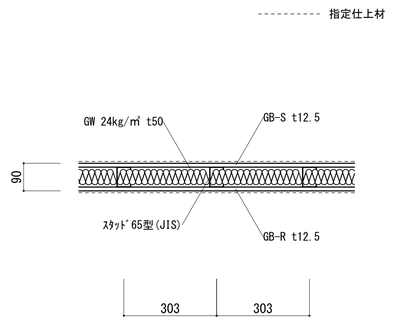

Ws-5　遮音間仕切壁　※4.0m以下

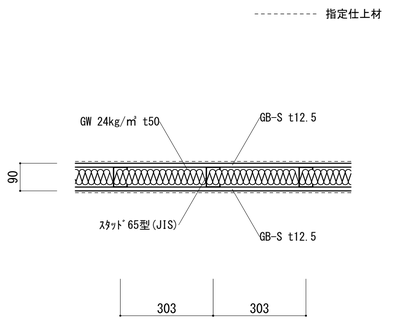

Ws-6　遮音間仕切壁　※4.5m以下

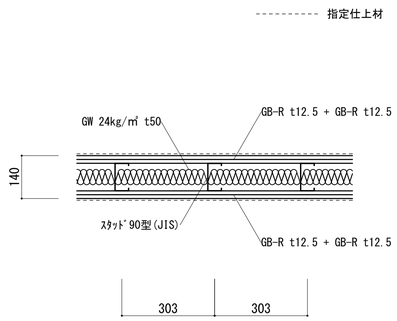

Ws-7　遮音間仕切壁　※4.5m以下

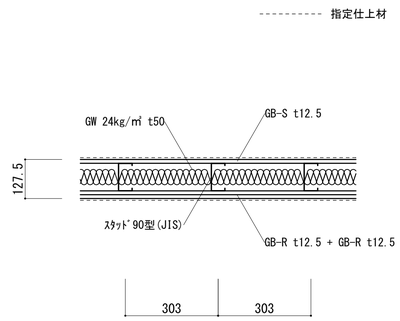

Ws-8　遮音間仕切壁　※4.5m以下

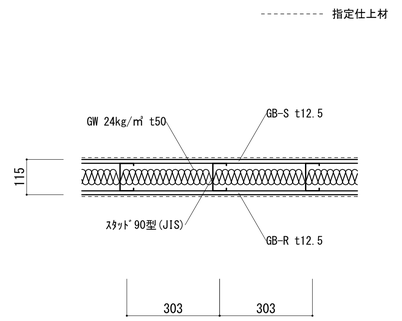

Ws-9　遮音間仕切壁　※4.5m以下

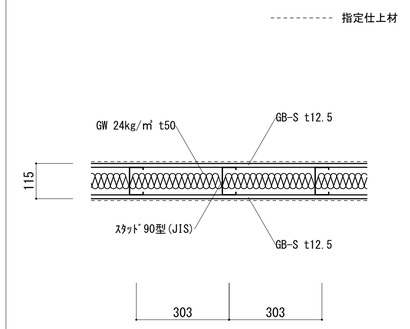

Ws-10　遮音間仕切壁　※5.0m以下

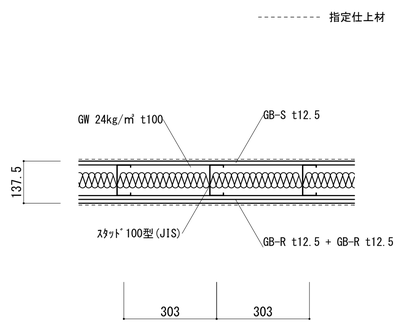

Ws-11　1時間耐火間仕切壁（片面）　※H4.0m以下　◆認定番号:FP060NP-0007

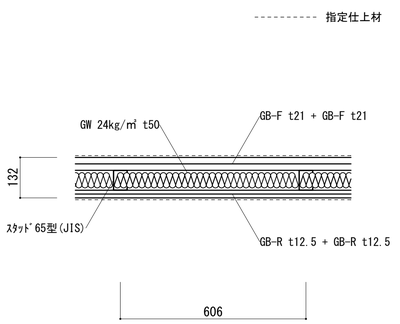

Ws-12　1時間耐火間仕切壁（片面）　※H4.5m以下　◆認定番号:FP060NP-0007

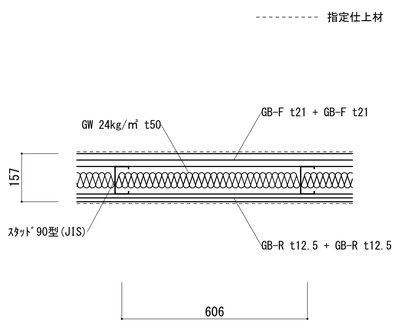

Ws-13　遮音間仕切壁　※4.5m以下

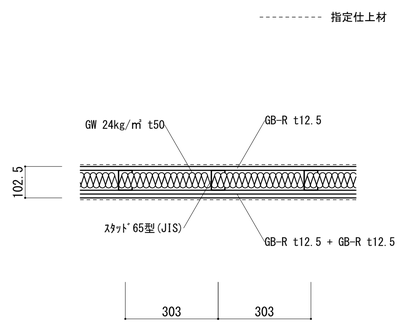

魚沼市生涯学習センター設計共同体　代表事務所　株式会社Ｓ．Ｕ建築設計　管理建築士　一級建築士第309825号　渡辺 純一	工事名	魚沼市生涯学習センター　建築工事	図名	壁下地詳細図（２）	年月日 2023.06 / 縮尺 A1:1/10 A3:1/20 / 図面番号 A-86