YB通り接合要領　1/30

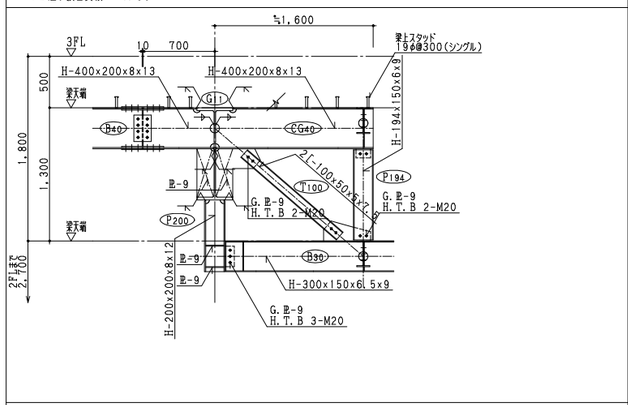

YC通り接合要領　1/30

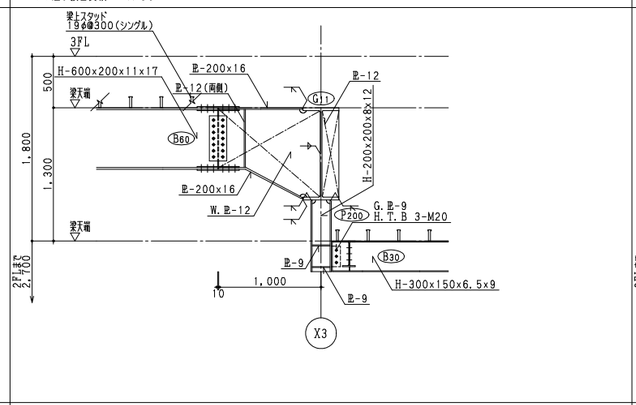

YD・YF通り接合要領　1/30

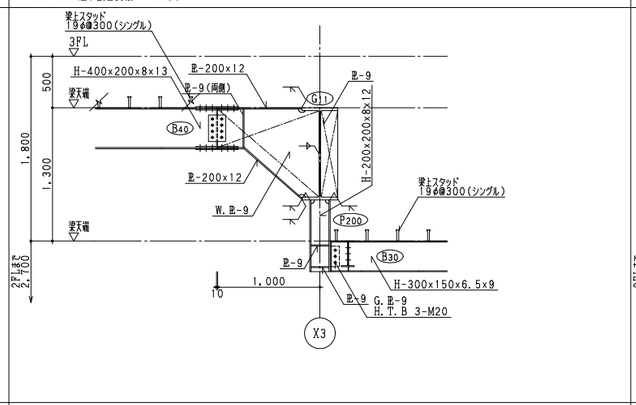

YE通り接合要領　1/30

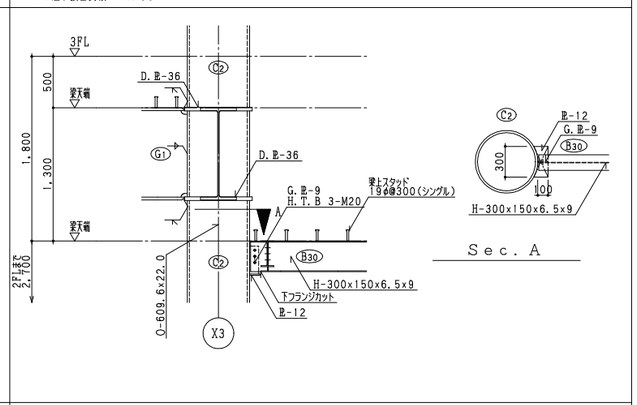

YG通り接合要領　1/30

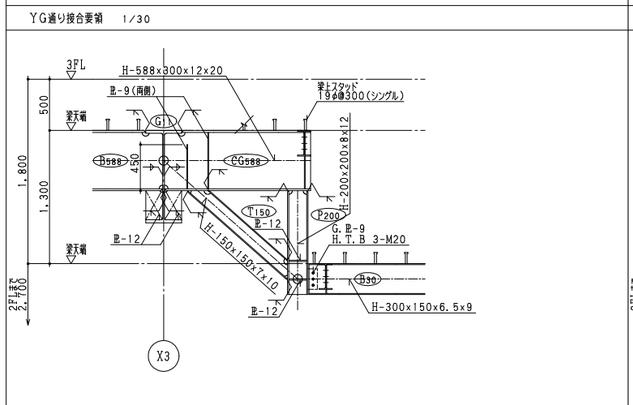

YH通り接合要領　1/30

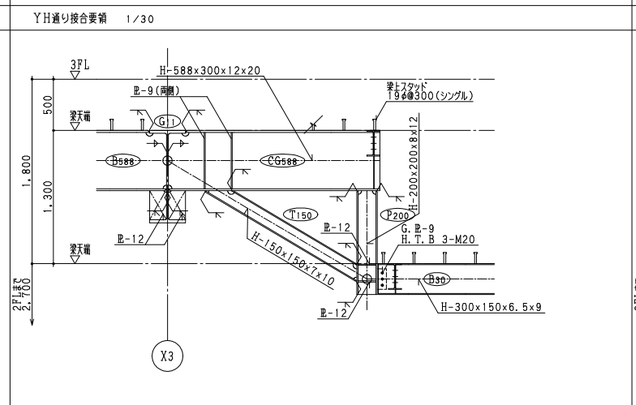

YI通り接合要領　1/30

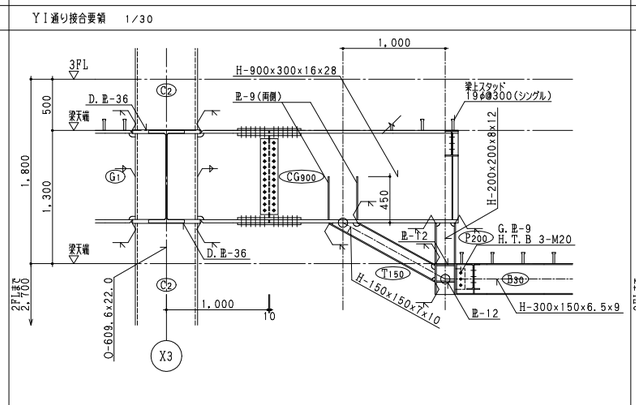

YJ通り接合要領　1/30

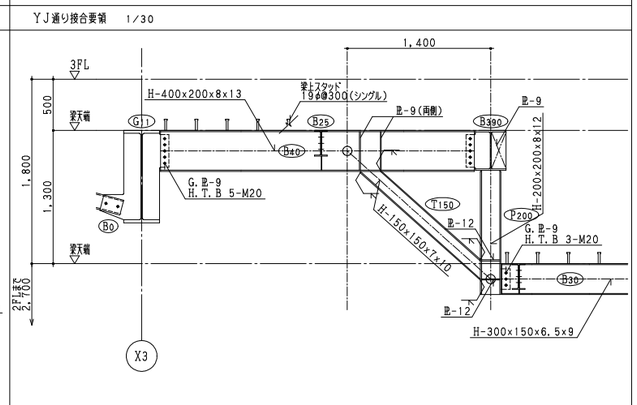

YG通り鉄骨詳細図　1/30

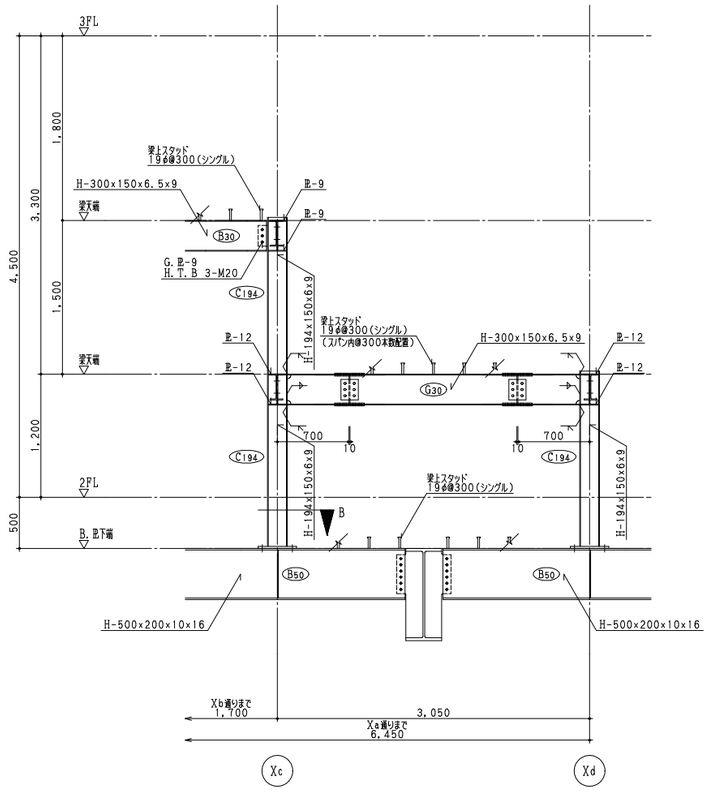

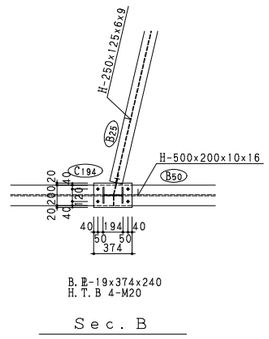

Xc通り鉄骨詳細　1/30

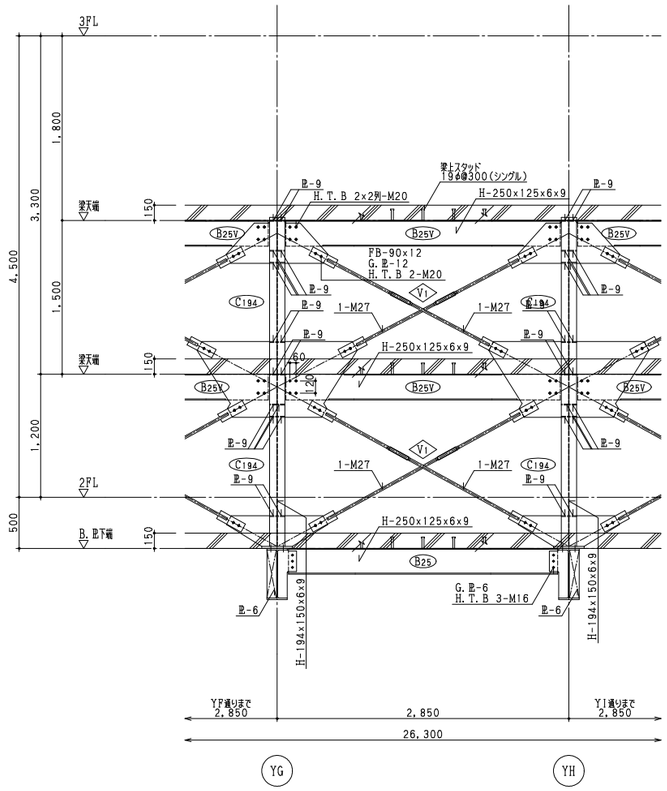

魚沼市生涯学習センター設計共同体

代表事務所　株式会社S. U建築設計
管理建築士　一級建築士第309825号　渡辺 純一

構造設計者　㈱NSK建築構造研究所
1級建築士登録　第160763号
構造設計1級建築士登録　第5109号
長橋　鉄雄

工事名	図名	年月日	縮尺	図面番号
魚沼市生涯学習センター　建築工事	スロープ各部鉄骨詳細図	2023.06	A3:1/60 A1:1/30	S-30