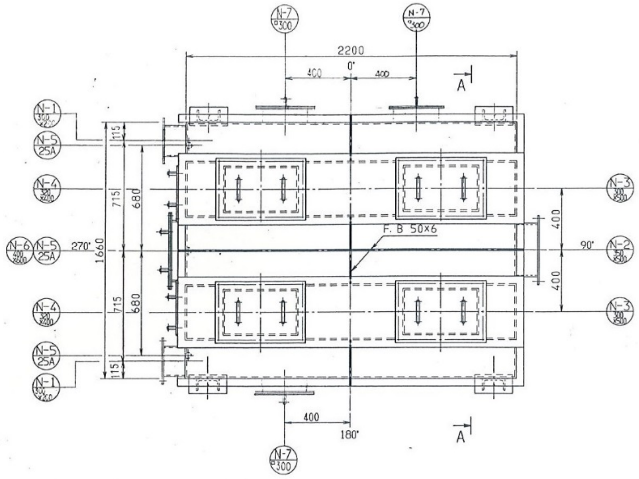
N-7 □300
2200
400
0°
A
N-1
N-5 25A
N-4
N-6
270°
1660
715
680
F. B 50×6
90°
N-2
N-3
400
180°

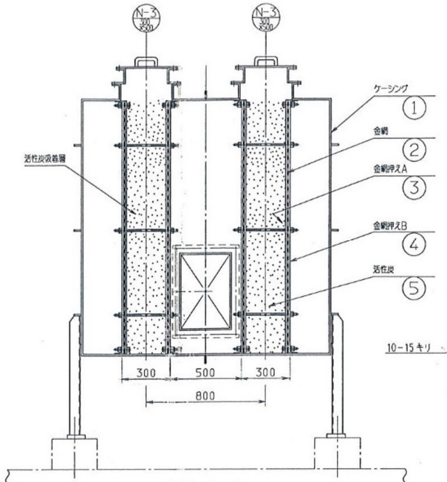
N-3
ケーシング
金網
金網押えA
金網押えB
活性炭
活性炭吸着層
①
②
③
④
⑤
300
500
800

矢視 A~A

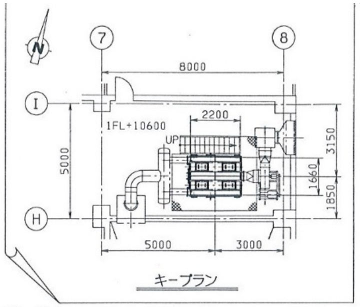
N
⑦
⑧
I
H
8000
2200
1FL+10600
UP
5000
3150
1660
1850
3000

キープラン

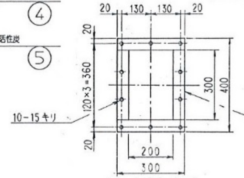
20
130
120×3=360
10-15キリ
300
400
200
FB50×6

N-1 空気入口

ノズルフランジ詳細

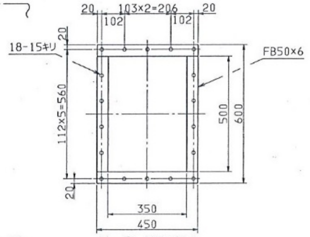
20
103×2=206
102
18-15キリ
112×5=560
500
600
350
450
FB50×6

N-2 空気出口

ノズルフランジ詳細

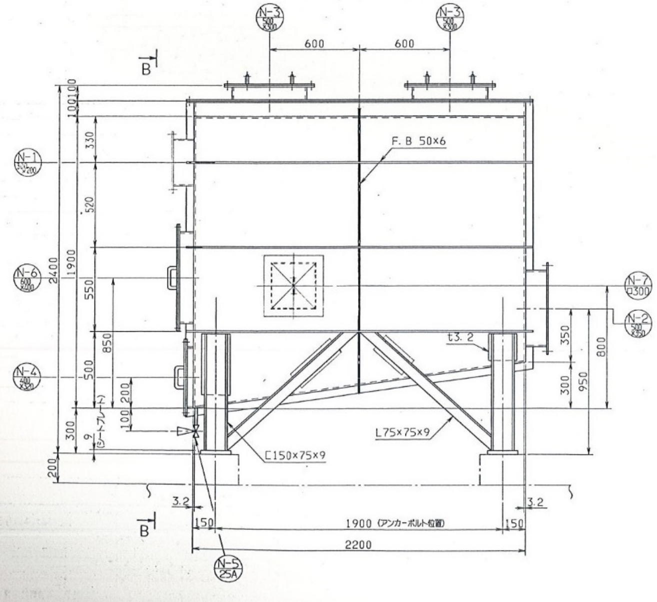
N-3
600
B
N-1
N-6
N-4
N-7 □300
N-2
F. B 50×6
2400
1900
t3.2
L75×75×9
C150×75×9
(ヨートプレート)
3.2
150
1900 (アンカーボルト位置)
2200
N-5 25A

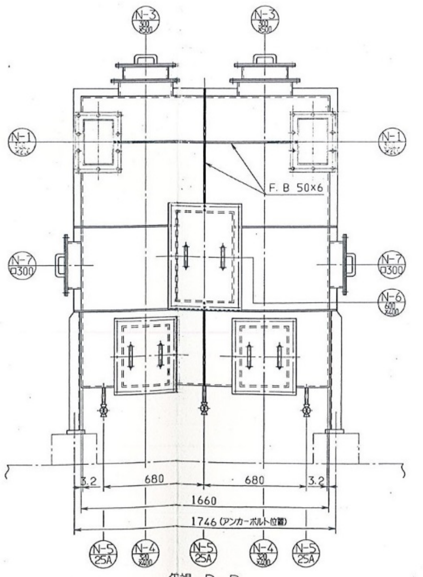
N-3
N-1
F. B 50×6
N-7 □300
N-6
3.2
680
1660
1746 (アンカーボルト位置)
N-5 25A
N-4

矢視 B~B

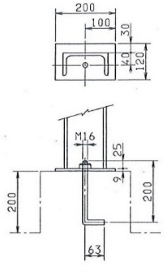
200
100
M16
200
63

柱脚部詳細

仕様

1、貯留物=活性炭

2、活性炭量=2．2m³

3、塗装（外面塗装のみ）、素地調整：2種ケレンA

下塗：シンクロメート錆止塗料　工場2回

上塗：アルミニウム塗料　工場1回、現場1回

仕上塗装色：シルバー

品番	名称	数量	材質	備考
5	活性炭	1式	—	
4	金網押えB	1式	SS	
3	金網押えA	1式	SS	
2	金網	1式	SUS304	#18．10メッシュ
1	ケーシング（本体）	1式	SS	巴3．2 C150×75×9 L75×75×9, F. B 50×6

記号	呼径	数量	名称	規格 フランジ	規格 ネック	ノズル 高さ	材質 フランジ	材質 ネック
N-7	□300	3	点検口	—	—	100	SS	SS
N-6	600×400	1	マンホール	—	—	100	SS	SS
N-5	25A	3	ドレン抜き	—	PT1	—	—	SGP
N-4	400×320	2	活性炭取出口	—	—	50	SS	SS
N-3	500×300	4	活性炭充填口	—	—	100	SS	SS
N-2	500×350	1	空気出口	—	—	150	SS	SS
N-1	300×200	2	空気入口		—	150	SS	SS

ノズルリスト

件　名	5廃委第38号　臭気ファン活性炭取替業務委託		
図面名称	本体図	縮尺	1:50