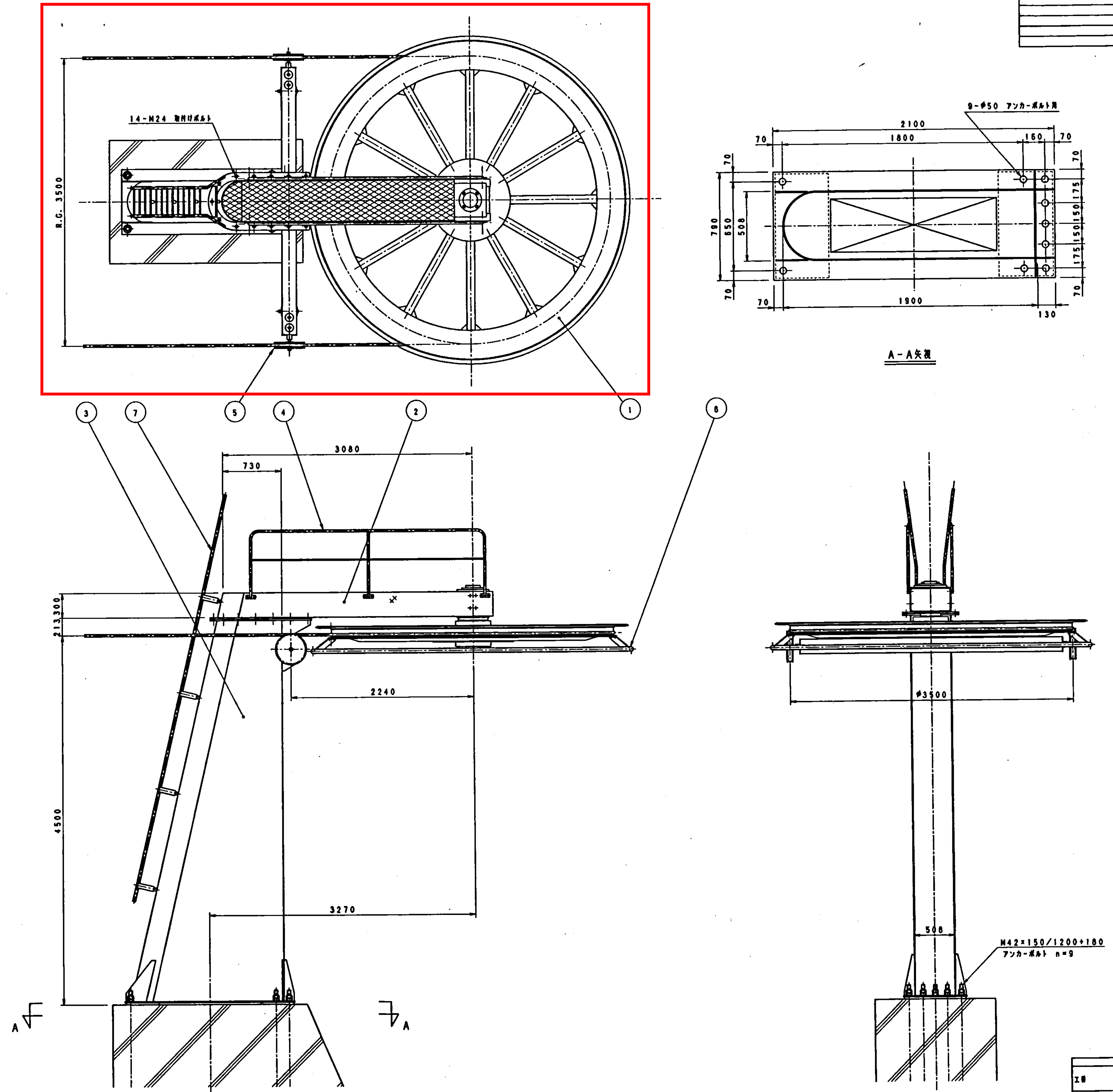
14-M24 取付けボルト
R.G. 3500
① ② ③ ④ ⑤ ⑥ ⑦
9-φ50 アンカーボルト用
2100
1800
70
160
70
790
650
508
175
150
150
175
1900
130
A－A矢視
3080
730
300
213
2240
4500
3270
φ3500
508
M42×150/1200+180
アンカーボルト n=9
A
A

6観修第3号
須原スキー場索道設備修繕

表面アラサ			削り加工ニオケル許容差			
[illegible]			1以上 4以下	±0.1	63ヲコエ 250以下	±0.5
0.3-S ▽▽▽	25-S ▽▽	50-S ▽	4ヲコエ 16以下	±0.2	250ヲコエ 1000以下	±0.8
			16ヲコエ 63以下	±0.3	(JIS中級)	
[illegible]			スカラップ R ハR [illegible] トシマス			

符号	名称・形式・寸法	材質	数量	重量 単重	重量 総重量	備考
1	折返し滑車	SS400	1			φ3500型
2	折返しフレーム	SS400	1			
3	折返しポスト	STK400 SS400	1			
4	手摺	STK400	1式			
5	滑車受索装置	SS400 AC4A	2			
6	脱索振れ止め装置	SS400 ゴム	1			
7	梯子	STK400 SS400	1			
8						

Type RS-4.5

図名	折返し装置構造図
尺度	1/25. 1/15
日付	08·03·08
図番	L－9506632
設計	木村
製図	木村
検図	フケキ
工番	
日付	

東京索道株式会社
TEL (774) 2111 (代)