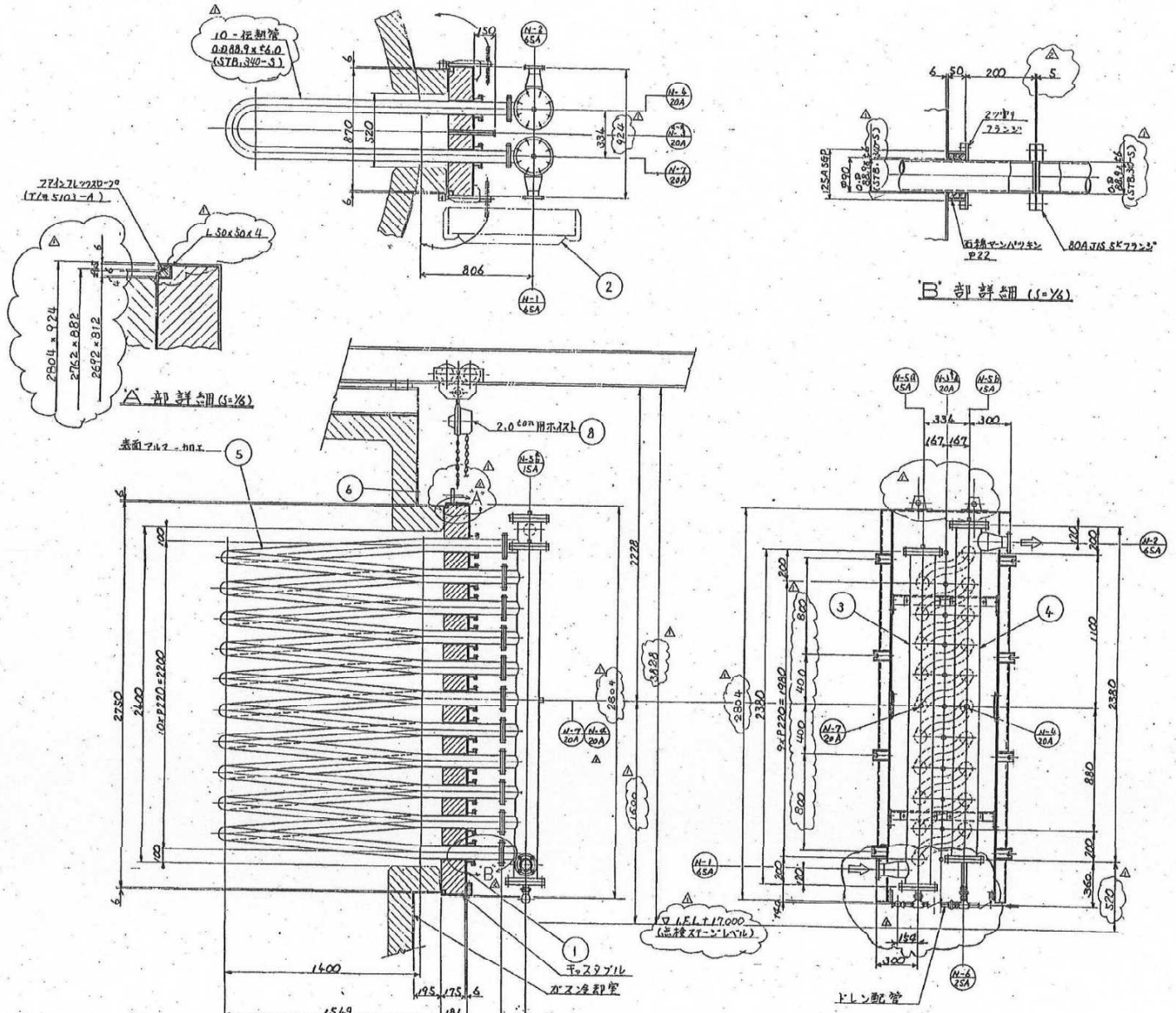

設計仕様		
	胴側	管側
適用規格	—	開放型温水ボイラ
流体	排ガス	水
使用圧力	-100 mmAq	0
使用温度	600°~900°C	65°~80°C
設計圧力	±300 mmAq	1.0 kgf/cm²G
設計温度	1000°C	100°C
試験圧力	—	2.0 kgf/cm²G
保温	—	25mm(ヘッダー等のみ)
機器重量(Kgf)	1738 Kgf(台)(内キャスタブル 607 Kgf)	
運転重量(Kgf)		

件　　名	6廃修第8号　温水発生器伝熱管交換修繕
図面名称	温水発生器　図面