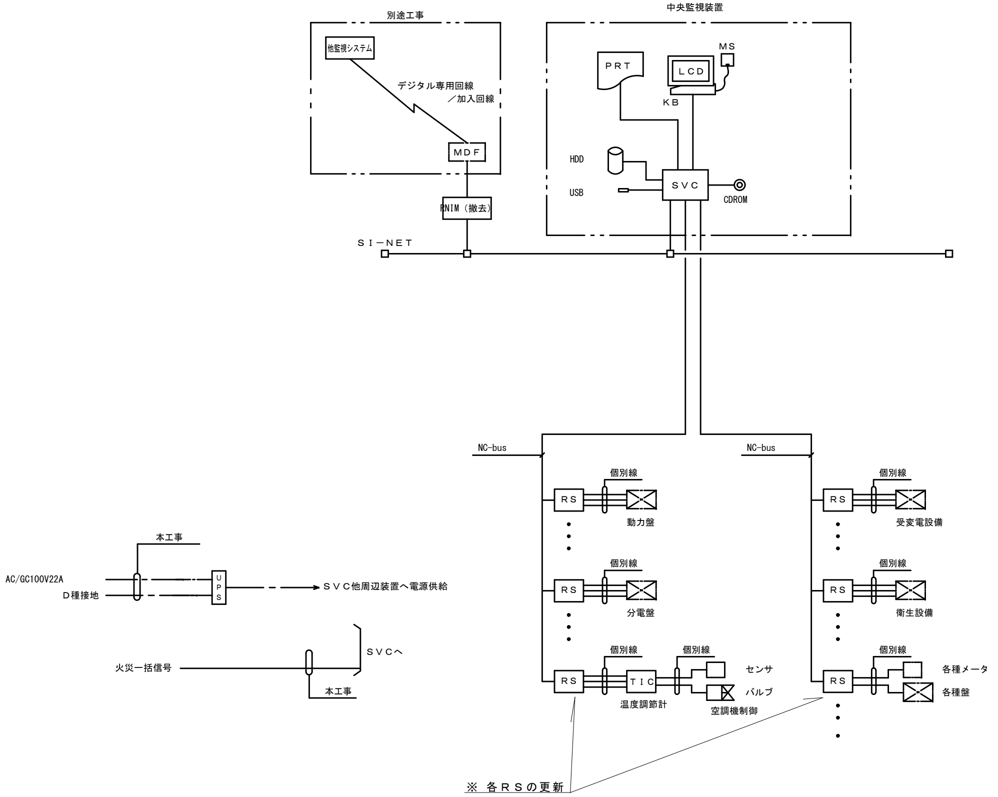
別途工事
他監視システム
デジタル専用回線
／加入回線
ＭＤＦ
RNIM（撤去）
中央監視装置
ＰＲＴ
ＬＣＤ
ＭＳ
ＫＢ
HDD
USB
ＳＶＣ
CDROM
ＳＩ－ＮＥＴ
NC-bus
NC-bus
ＲＳ
個別線
動力盤
ＲＳ
個別線
分電盤
ＲＳ
個別線
ＴＩＣ
温度調節計
個別線
センサ
バルブ
空調機制御
ＲＳ
個別線
受変電設備
ＲＳ
個別線
衛生設備
ＲＳ
個別線
各種メータ
各種盤
※ 各ＲＳの更新
本工事
AC/GC100V22A
Ｄ種接地
ＵＰＳ
ＳＶＣ他周辺装置へ電源供給
火災一括信号
ＳＶＣへ
本工事

システム構成図

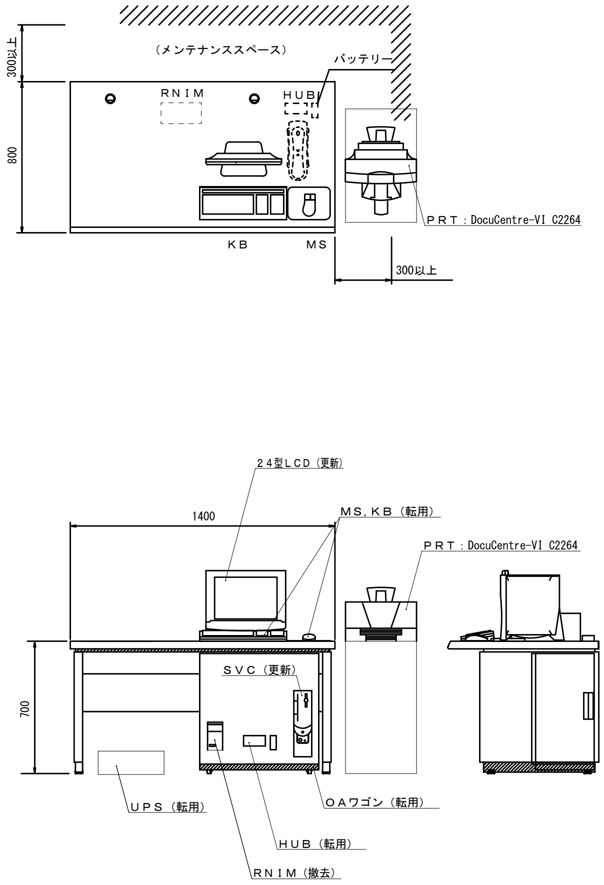
（メンテナンススペース）
300以上
800
ＲＮＩＭ
ＨＵＢ
バッテリー
ＰＲＴ：DocuCentre-VI C2264
ＫＢ
ＭＳ
300以上
24型ＬＣＤ（更新）
1400
ＭＳ,ＫＢ（転用）
ＰＲＴ：DocuCentre-VI C2264
700
ＳＶＣ（更新）
ＵＰＳ（転用）
ＯＡワゴン（転用）
ＨＵＢ（転用）
ＲＮＩＭ（撤去）

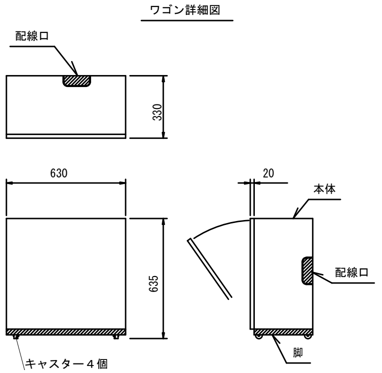
ワゴン詳細図
配線口
330
630
635
20
本体
配線口
キャスター４個
脚

中央監視盤　姿図　　S＝1/20

魚沼市 教育委員会事務局 生涯学習課 〒946-8601 新潟県 魚沼市 小出島 910番地 Tel:025-793-7480	設計番号	年月日	工事名称 小出郷文化会館 中央監視装置更新工事	図面番号 E-15
	課長 審査 係員 担当		図面名称 システム構成図、姿図　縮尺	意 電 構 機