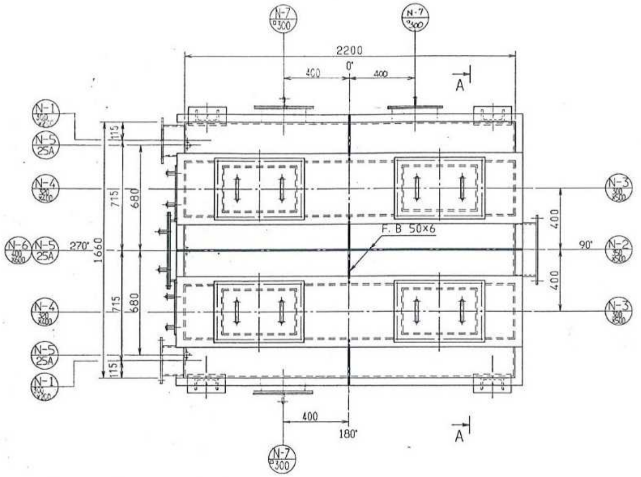
N-7 □300
N-7 □300
2200
400
0°
400
A
N-1
N-5 25A
N-4
N-5 25A
N-6
270°
1660
715
715
680
680
F.B 50×6
90°
N-2
N-3
N-3
N-4
N-5 25A
N-1
400
400
180°
A
N-7 □300

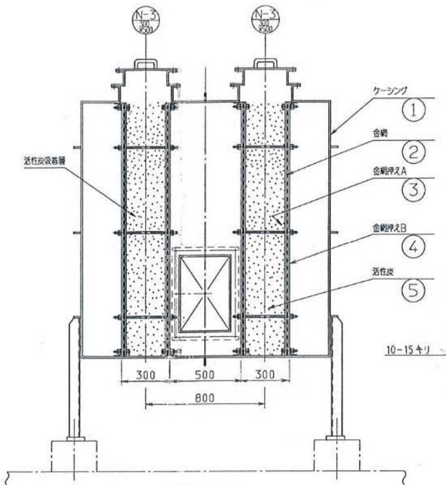
N-3
N-3
ケーシング
金網
金網押えA
金網押えB
活性炭
活性炭吸着層
①
②
③
④
⑤
300
500
300
800

矢視 A~A

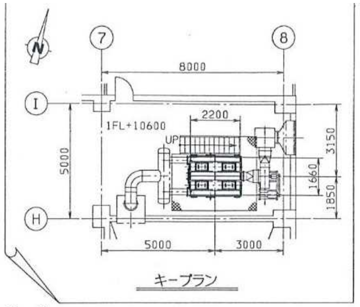
N
⑦
⑧
8000
I
1FL+10600
2200
UP
5000
3150
1660
1850
H
5000
3000

キープラン

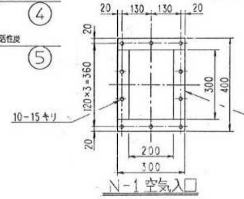
20
130
130
20
120×3=360
20
20
10-15キリ
300
400
FB50×6
200
300

N-1 空気入口

ノズルフランジ詳細

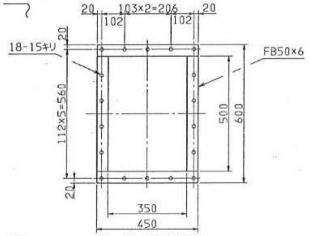
20
103×2=206
20
102
102
18-15キリ
FB50×6
112×5=560
20
20
500
600
350
450

N-2 空気出口

ノズルフランジ詳細

仕様

1、貯留物＝活性炭

2、活性炭量＝2．2m³

3、塗装（外面塗装のみ）、素地調整：2種ケレンA

下塗：シンクロメート錆止塗料　工場2回

上塗：アルミニウム塗料　工場1回、現場1回

仕上塗装色：シルバー

5	活性炭	1式	—	
4	金網押えB	1式	SS	
3	金網押えA	1式	SS	
2	金網	1式	SUS304	#18．10メッシュ
1	ケーシング（本体）	1式	SS	板3.2 C150×75×9 L75×75×9, F.B 50×6
品番	名称	数量	材質	備考

N-7	□300	3	点検口	—	—	100	SS	SS
N-6	600×400	1	マンホール	—	—	100	SS	SS
N-5	25A	3	ドレン抜き	—	PT1	—	—	SGP
N-4	400×320	2	活性炭取出口	—	—	50	SS	SS
N-3	500×300	4	活性炭充填口	—	—	100	SS	SS
N-2	500×350	1	空気出口	—	—	150	SS	SS
N-1	[illegible]×200	2	空気入口		—	150	SS	SS
記号	呼径	数量	名称	フランジ	ネック	ノズル	フランジ	ネック
				規格		高さ	材質	
ノズルリスト								

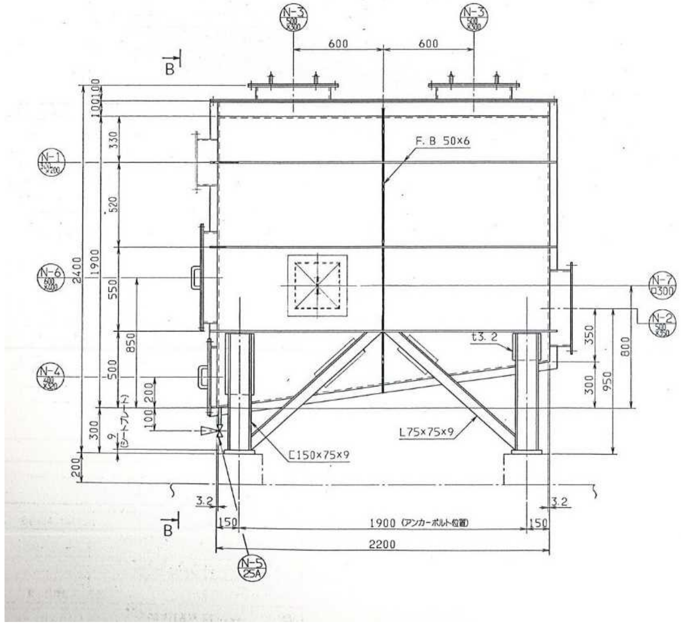
N-3
N-3
600
600
B
100
100
330
520
2400
1900
550
850
500
300
200
100
200
300
9
(シートプレート)
N-1
N-6
N-4
F.B 50×6
N-7 □300
N-2
t3.2
350
800
300
950
L75×75×9
C150×75×9
3.2
3.2
150
1900 (アンカーボルト位置)
150
2200
B
N-5 25A

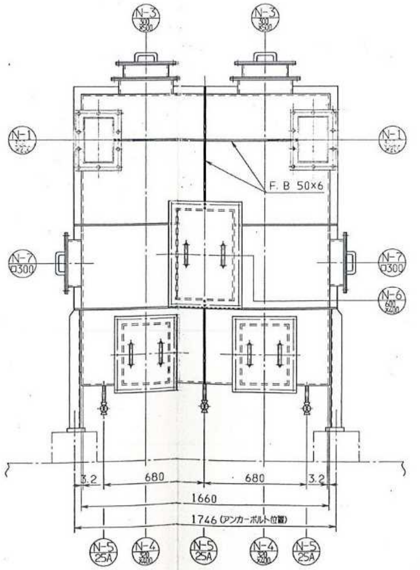
N-3
N-3
N-1
N-1
F.B 50×6
N-7 □300
N-7 □300
N-6
3.2
680
680
3.2
1660
1746 (アンカーボルト位置)
N-5 25A
N-4
N-5 25A
N-4
N-5 25A

矢視 B~B

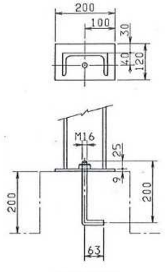
200
100
30
40
120
M16
25
9
200
200
63

柱脚部詳細

件　名	6廃委第28号　臭気ファン活性炭取替業務委託	3F	
図面名称	本体図	縮尺	1:50